Radijator

INŽENJERING

СОДЕРЖАНИЕ

- Пеллетный котел «COMPACT 20» 2
- Пеллетный котел «EcoComfort» 4
- Пеллетный котел «TKAN 1-2» 6
- Пеллетный котел «BIOMAX» 8
- Пеллетный котел «TKAN 60-300» 10
- Пеллетный камин «BIOlux» 12
- Твердотопливный котел «K» 14
- Твердотопливный котел «FK» 16
- Твердотопливный котел «R» 18
- Твердотопливный котел «R 350-500» 20
- Твердотопливный котел «C» 22
- Твердотопливный котел-плита «ETAZ 20» 24
- Твердотопливный котел-плита «ETAZ C25» 25
- Буферная емкость «AK / AK-B / AK-S / AK-BS» 26

ПЕЛЛЕТНЫЙ КОТЕЛ **«COMPACT 20»**

- **Автоматическая работа котла**
  автоматизированная работа без постоянного присутствия пользователя
- **Встроенная возможность управления бойлером**
- **Модуляция мощности**
  адаптирование мощности котла к текущим условиям системы отопления
- **Автоматический электророзжиг**
- **Долгий ресурс службы**
  увеличенная толщина стенок 5 мм
- **Система защиты от перегрева**
  вспомогательная система на основе встроенного теплообменника
- **Усовершенствованная система безопасности**
  наличие датчика тяги
- **Высокая экологичность**
  точное дозирование воздуха для горения и режим пониженной теплогенерации
- **Компактные размеры**
- **Улучшенная комплектация**
  современная автоматика управления, вытяжной вентилятор, циркуляционный насос, расширительный бак, предохранительный клапан, воздухоотводчик

Код	Наименование
00015820	COMPACT 20

ТЕХНИЧЕСКИЕ ХАРАКТЕРИСТИКИ

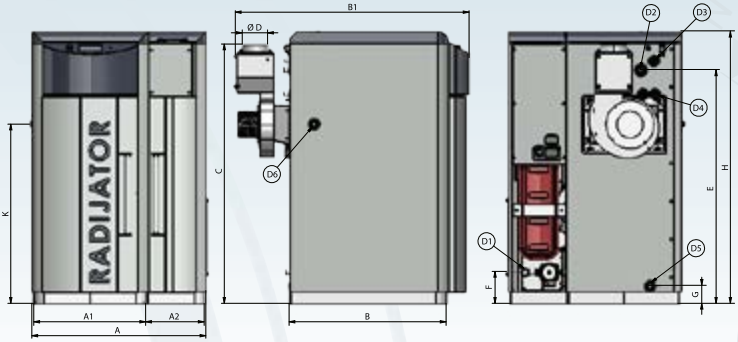

НАИМЕНОВАНИЕ			COMPACT 20
Вид топлива		тип	древесные пеллеты
Полезная мощность		кВт	20
КПД при 100%-ной нагрузке (при 85/65°C)		%	>92
Макс. рабочее давление		бар	3
Макс. испытательное давление		бар	4,5
Рабочие температуры		°C	+60...+85
Объем теплоносителя		л	78
Объем расширительного бака		л	10
Объем штатного бункера		л	60
Допустимый диаметр пеллет		мм	6-8
Размеры	**A**	мм	870
	A1	мм	560
	A2	мм	290
	B	мм	783
	B1	мм	1165
	C	мм	1300
	D	∅ мм	130
	E	мм	1080
	F	мм	160
	G	∅	90
	H	мм	1363
	K	мм	900
	D1, D2, D7	∅	1″
	D3, D4, D5, D6	∅	1/2″
	D8	∅	3/4″
Масса пустого		кг	382
Подключение электропитания			~ 230 В / 50 Гц
Тип системы дымоотведения			B23 – B23P

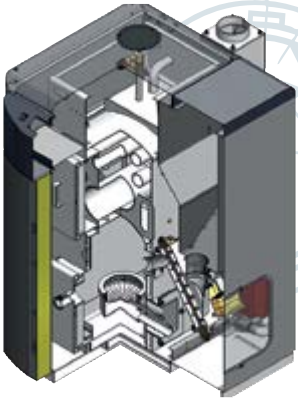

ПЕЛЛЕТНЫЙ КОТЕЛ **«ECO COMFORT»**

*

- **Автоматическая работа котла**
  автоматизированная работа без постоянного присутствия пользователя
- **Автоматический электророзжиг**
- **Автоматизация управления отоплением**
  управление бойлером или буферной емкостью
  подключение стандартных комнатных термостатов
- **Универсальность монтажа бункера**
  с левой или с правой стороны от котла
- **Плавное регулирование мощности**
- **Максимальная пожаробезопасность**
  двухшнековая система подачи
  противопожарный клапан между шнеками*
  защита от обратной тяги
- **Продолжительное время автономной работы**
  бункер в комплекте на 240л
- **Система защиты от перегрева**
  вспомогательная система на основе встроенного теплообменника
- **Долгий ресурс службы**
  увеличенная толщина стенок 5 мм
- **Высокая эффективность и экологичность**
  точное дозирование воздуха для горения и режим пониженной теплогенерации

Код	Наименование
00018112	ECO COMFORT 25

ТЕХНИЧЕСКИЕ ХАРАКТЕРИСТИКИ

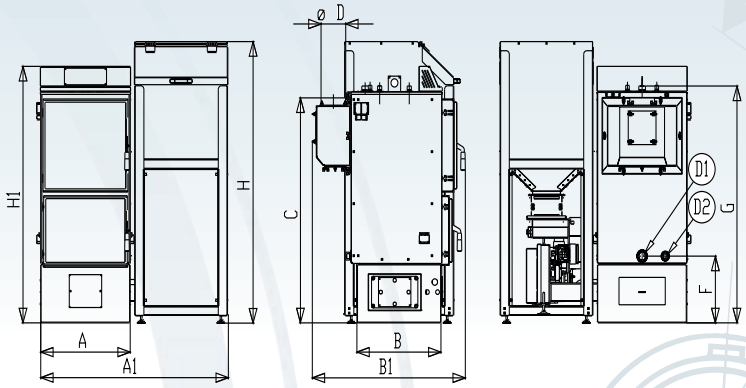

НАИМЕНОВАНИЕ		ECO COMFORT 25
Вид топлива	тип	древесные пеллеты
Полезная мощность	кВт	15 - 25
КПД при 100%-ной нагрузке (при 85/65°C)	%	88
Макс. рабочее давление	бар	3
Макс. испытательное давление	бар	4,5
Рабочие температуры	°C	+60...+85
Объем теплоносителя	л	85
Минимальная тяга в дымоходе	Па	15
Объем штатного бункера	л	240
Допустимый диаметр пеллет	мм	6 - 8
Электрическая мощность ТЭН системы розжига	Вт	300
Размеры **A**	мм	580
A1	мм	1217
B	мм	545
B1	мм	980
C	мм	1234
D (подключение к дымоходу)	∅ мм	160
E	мм	125
F	мм	367
G	мм	1300
H	мм	1542
H1	мм	1407
D1 (подключение к отоплению)	∅	5/4”
D2, D3, D4, D5,	∅	1/2”
Масса пустого	кг	428
Подключение электропитания		~ 230 В / 50 Гц
Тип системы дымоотведения		B23 – B23P

ПЕЛЛЕТНЫЙ КОТЕЛ **«TKAN 1-2»**

*

- **Автоматическая работа котла**
  автоматизированная работа без постоянного присутствия пользователя
- **Автоматический электророзжиг**
  только для пеллет
- **Горелка с принудительной подачей воздуха**
- **Универсальность монтажа бункера**
  с левой или с правой стороны от котла
- **Улучшенная комплектация**
  колосниковые пластины для сжигания дров в комплекте
- **Модуляция мощности**
- **Устойчивость к отложениям пепла**
  вертикальные конвективные поверхности
- **Высокая эффективность среди аналогов**
  КПД 90%
  большая поверхность теплообмена
  3-хходовая камера сгорания
  наличие турбулизаторов, увеличивающих теплообмен
- **Максимальная пожаробезопасность**
  двухшнековая система подачи
  противопожарный клапан между шнеками*
  защита от обратной тяги
- **Универсальность по топливу**
  древесные пеллеты, дрова, древесные брикеты
- **Продолжительное время автономной работы**
  до 4 дней в зависимости от топлива, характеристик помещения и автоматизации системы отопления
- **Герметичный загрузочный люк**
  фронтальная и вертикальная загрузка топлива (дрова, брекеты)
- **Система защиты от перегрева**
  вспомогательная система на основе встроенного теплообменника
- **Долгий ресурс службы**
  увеличенная толщина стенок 5 мм
- **Высокая экологичность**
  точное дозирование воздуха для горения и режим пониженной теплогенерации

Код	Наименование
8606102466489	TKAN 1
8606102466939	TKAN 2

АКСЕССУАРЫ

Необходимо иметь ввиду, что аксессуары для котла заказываются вместе с котлом

- Бункер увеличенного объема (475 л)

ТЕХНИЧЕСКИЕ ХАРАКТЕРИСТИКИ

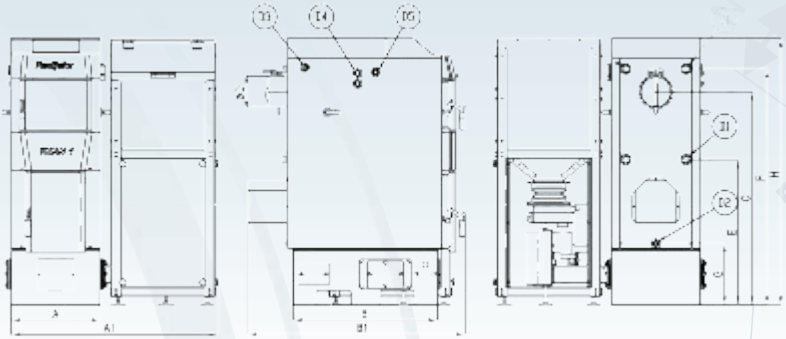

НАИМЕНОВАНИЕ		TKAN 1	TKAN 2
Вид топлива	тип	древесные пеллеты / дрова / древесные брикеты	
Полезная мощность	кВт	20-35	40-49,5
КПД при 100%-ной нагрузке (при 85/65°C)	%	90,33	90,33
Макс. рабочее давление	бар	3	3
Макс. испытательное давление	бар	4,5	4,5
Рабочие температуры	°C	+60...+85	+60...+85
Объем теплоносителя	л	97	125
Минимальная тяга в дымоходе	Па	18	18
Объем штатного бункера	л	240	240
Допустимый диаметр пеллет	мм	6 - 8	6 - 8
Электрическая мощность ТЭН системы розжига	Вт	300	300
Размеры **A**	мм	520	670
A1	мм	1210	1340
B	мм	845	960
B1	мм	1270	1325
C	мм	1245	1350
D (подключение к дымоходу)	∅ мм	180	200
E	мм	850	475
F	мм	1380	1470
G	мм	360	365
H	мм	1560	1700
D1 (подключение к отоплению)	∅	1"	5/4"
D2, D3, D4, D5,	∅	1/2"	1/2"
Масса пустого	кг	635	787
Подключение электропитания		~ 230 В / 50 Гц	
Тип системы дымоотведения		B23 – B23P	

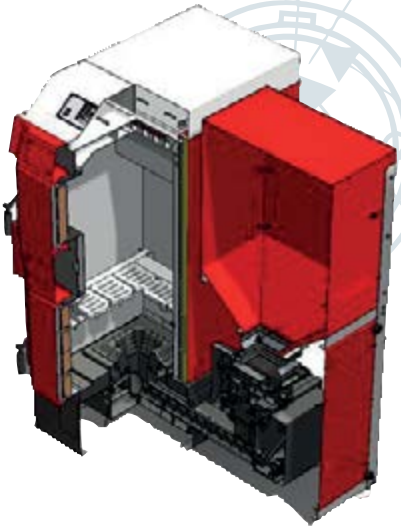

ПЕЛЛЕТНЫЙ КОТЕЛ **«BIOMAX»**

*

- **Вентилятор на дымоотводе**
  максимальное сгорание топлива
  полностью автоматический розжиг
- **Встроенная возможность управления бойлером**
  - датчик бойлера в комплекте
- **Низкий уровень шума**
  Дополнительные шумоизоляционные панели на механизме подачи пеллет
- **Керамический элемент для розжига пеллет**
- **Автоматическая работа котла**
  автоматизированная работа без постоянного присутствия пользователя
- **Универсальность монтажа бункера**
  с левой или с правой стороны от котла
- **Улучшенная комплектация**
  бункер для пеллет
- **Устойчивость к отложениям пепла**
  вертикальные конвективные поверхности
  устройство для ручной очистки теплообменника
- **Высокая эффективность среди аналогов**
  КПД 92%
  большая поверхность теплообмена
  3-хходовая камера сгорания
  особая конструкция теплообменника
- **Максимальная пожаробезопасность**
  двухшнековая система подачи
  противопожарный клапан между шнеками*
  защита от обратной тяги
- **Продолжительное время автономной работы**
  до 4 дней в зависимости от топлива, характеристик помещения и автоматизации системы отопления
- **Герметичный загрузочный люк**
- **Система защиты от перегрева**
  вспомогательная система на основе встроенного теплообменника
- **Долгий ресурс службы**
  увеличенная толщина стенок 5 мм
- **Высокая экологичность**
  точное дозирование воздуха для горения и режим пониженной теплогенерации

Код	Наименование
00012934	BIOmax 23
00013001	BIOmax 35

АКСЕССУАРЫ

Необходимо иметь ввиду, что аксессуары для котла заказываются вместе с котлом

- Бункер увеличенного объема (475 л)

ТЕХНИЧЕСКИЕ ХАРАКТЕРИСТИКИ

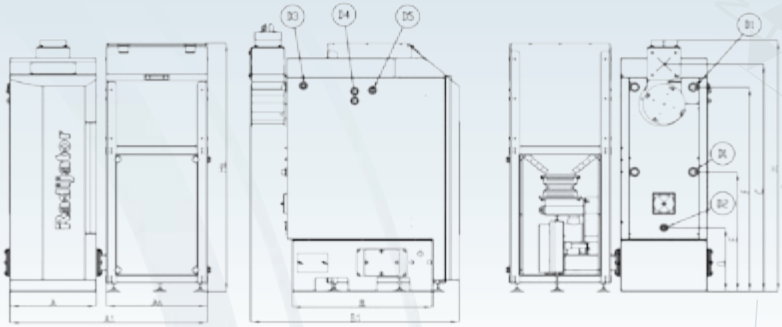

НАИМЕНОВАНИЕ		BIOmax 23	BIOmax 35
Вид топлива	тип	древесные пеллеты	
Полезная мощность	кВт	15-23	20-34,9
КПД при 100%-ной нагрузке (при 85/65°C)	%	92,2	92,5
Макс. рабочее давление	бар	3	3
Макс. испытательное давление	бар	4,5	4,5
Рабочие температуры	°C	+60...+85	+60...+85
Объем теплоносителя	л	75	95
Минимальная тяга в дымоходе	Па	20	20
Объем штатного бункера	л	240	240
Допустимый диаметр пеллет	мм	6 - 8	6 - 8
Электрическая мощность ТЭН системы розжига	Вт	300	300
Размеры **A**	мм	450	520
A1	мм	1135	1205
As	мм	605	605
B	мм	790	845
B1	мм	1380	1490
C	мм	1315	1420
D (подключение к дымоходу)	∅ мм	130	160
E	мм	400	400
F	мм	1167	1275
G	мм	400	400
H	мм	1460	1570
Hs	мм	1460	1550
D1 (подключение к отоплению)	∅	1″	1″
D2	∅	1″	1″
D3, D4, D5, D6	∅	1/2″	1/2″
Масса пустого	кг	523	630
Подключение электропитания		~ 230 В / 50 Гц	
Тип системы дымоотведения		B23 – B23P	

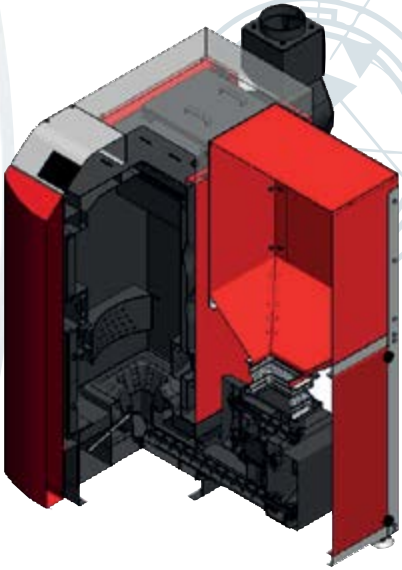

Radijator INŽENJERING

ПЕЛЛЕТНЫЙ КОТЕЛ **«TKAN 60 - 300»**

*

- **Автоматическая работа котла**
  автоматизированная работа без постоянного присутствия пользователя
- **Автоматический электророзжиг**
  (только для пеллет)
- **Автоматзированное механическое удаление золы из топки**
  система поставляется с котлом (кроме модели TKAN 60)
- **Автоматическая очистка теплообменника**
  система пневматической очистки поставляется опционально
- **Универсальность монтажа бункера**
  с левой или с правой стороны от котла - по заказу
- **Модуляция мощности**
- **Высокая эффективность среди аналогов**
  КПД 90%
  3-хходовая камера сгорания
  наличие турбулизаторов, увеличивающих теплообмен
- **Максимальная пожаробезопасность**
  двухшнековая система подачи
  противопожарный клапан между шнеками*
  защита от обратной тяги
- **Универсальность по топливу**
  древесные пеллеты (опционально дрова и брикеты)
- **Продолжительное время автономной работы**
  бункеры увеличенного объема по заказу
- **Герметичный загрузочный люк**
  удобная загрузка топлива (дрова, брекеты)
- **Система защиты от перегрева**
  вспомогательная система на основе встроенного теплообменника
- **Долгий ресурс службы**
  увеличенная толщина стенок 5 мм
- **Высокая экологичность**
  точное дозирование воздуха для горения и режим пониженной теплогенерации, доочистка продуктов сгорания (опция)

Код	Наименование
00010433	TKAN 60
8606102466663	TKAN 80
8606102466434	TKAN 100
8606102466274	TKAN 150
8606102466304	TKAN 200
8606102466472	TKAN 250
8606102466991	TKAN 300

АКСЕССУАРЫ

Необходимо иметь ввиду, что аксессуары для котла заказываются вместе с котлом

- Пневматическая система очистки конвективной части
- Бункеры увеличенного объема или бункер на два котла
- Колосниковые пластины для использования твердого топлива
- Комплект удаления зольных частиц «Cyclon»

ТЕХНИЧЕСКИЕ ХАРАКТЕРИСТИКИ

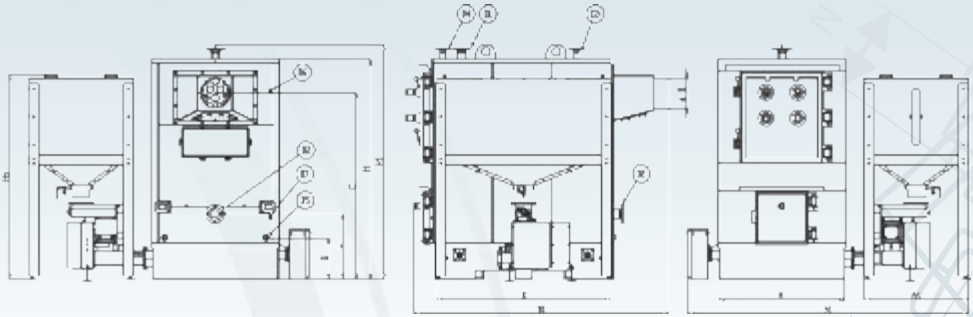

НАИМЕНОВАНИЕ		TKAN 60	TKAN 80	TKAN 100	TKAN 150	TKAN 200	TKAN 250	TKAN 300
Вид топлива	тип	древесные пеллеты (опционально дрова, брикеты)						
Полезная мощность	кВт	60	80	100	150	200	250	300
КПД при 100%-ной нагрузке (при 85/65°C)	%	90	90	90	90	90	90	90
Макс. рабочее давление	бар	3	3	3	3	3	3	3
Макс. испытательное давление	бар	4,5	4,5	4,5	4,5	4,5	4,5	4,5
Рабочие температуры	°C	+60...+85	+60...+85	+60...+85	+60...+85	+60...+85	+60...+85	+60...+85
Объем теплоносителя	л	276	368	460	690	920	1150	1380
Минимальная тяга в дымоходе	Па	10	10	10	10	10	10	10
Электрическая мощность ТЭН системы розжига	Вт	300	1600	1600	1600	1600	1600	1600
Объем бункера	л	250	250	450	450	660	660	660
Допустимый диаметр пеллет	мм	6-8	6-8	6-8	6-8	6-8	6-8	6-8
Размеры **A**	мм	700	750	750	850	1005	1275	1275
A1	мм	1770	1820	1920	2220	2660	2810	2810
As	мм	606	606	806	1006	1046	1046	1046
B	мм	906	1025	1135	1350	1400	1500	1750
B1	мм	1430	1500	1720	2060	2120	2300	2550
C	мм	1160	1200	1275	1440	1845	1865	1865
D (подключение к дымоходу)	∅ мм	200	200	200	250	250	300	300
E	мм	550	460	500	665	625	655	655
G	мм	350	350	350	355	415	415	415
H	мм	1400	1435	1525	1720	2125	2200	2200
H1	мм	1520	1560	1605	1800	1970	2050	2050
Hs	мм	1560	1560	1605	1800	1970	2050	2050
D1, D2	∅	6/4″	6/4″	2″	2″	DN80 NP6	DN80 NP6	DN80 NP6
D3, D4	∅	3/4″	3/4″	3/4″	3/4″	DN40 NP16	DN40 NP16	DN40 NP16
D5	∅	1/2″	1/2″	1/2″	1/2″	1″	1″	1″
D6, D7	∅	1/2″	1/2″	1/2″	1/2″	1/2″	1/2″	1/2″
Масса пустого (котел + бункер)	кг	655+106	915+100	1073+110	1665+162	2260+180	2800+220	3080+220
Подключение электропитания		~ 230 В / 50 Гц		~ 400 В / 50 Гц				
Тип системы дымоотведения		B23 – B23P						

ТВЕРДОТОПЛИВНЫЙ КОТЕЛ **«К»**

- **Возможна работа на природном газу или жидком топливе**
  при установке газовой или жидкотопливной горелки
- **Устойчивость к отложениям пепла**
  вертикальные конвективные поверхности
- **Герметичный загрузочный люк**
  фронтальная и вертикальная загрузка топлива
- **Высокая эффективность среди аналогов**
  КПД, до 80%
  большая поверхность теплообмена
  3-хходовая камера сгорания
- **Система защиты от перегрева**
  вспомогательная система на основе встроенного теплообменника
- **Долгий ресурс службы**
  увеличенная толщина стенок 5 мм
- **Универсальность по топливу**
  дрова, древесные брикеты
- **Высокая экологичность**
  встроенный термокатализатор продуктов сгорания
- **Электронезависим**
  не требует подключения к электросети

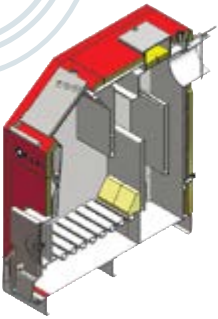

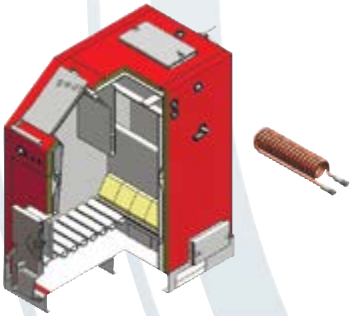

Код	Наименование
00004459	K18
00004574	K25
00004508	K33
00005172	K40
00004547	K50
00005313	K65
00005508	K80

ТЕХНИЧЕСКИЕ ХАРАКТЕРИСТИКИ

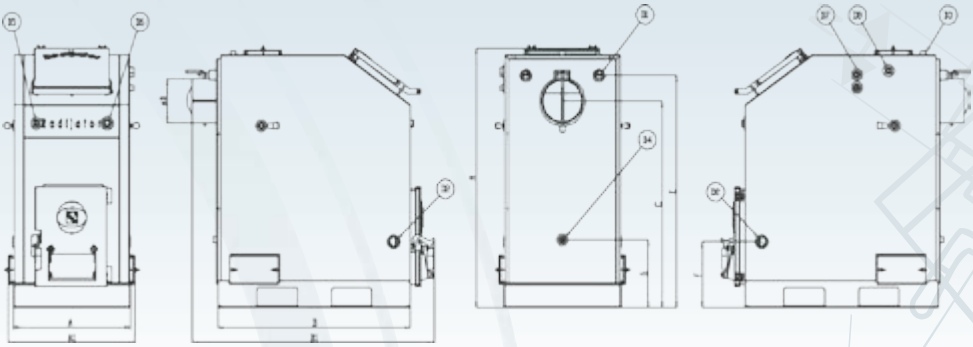

НАИМЕНОВАНИЕ		K18	K25	K33	K40	K50	K65	K80
Вид топлива	тип	дрова / древесные брикеты						
Полезная мощность	кВт	18	25	33	40	50	65	80
КПД при 100%-ной нагрузке (при 85/65°C)	%	80	80	80	80	80	80	80
Макс. рабочее давление	бар	3	3	3	3	3	3	3
Макс. испытательное давление	бар	4,5	4,5	4,5	4,5	4,5	4,5	4,5
Рабочие температуры	°C	+60...+90	+60...+90	+60...+90	+60...+90	+60...+90	+60...+90	+60...+90
Объем теплоносителя	л	55	72	87	100	140	155	180
Минимальная тяга в дымоходе	Па	17	18	20	22	23	24	24
Размеры **A**	мм	458	528	578	668	768	868	918
A1	мм	520	570	626	726	786	928	974
B	мм	790	885	955	965	965	965	1010
B1	мм	1015	1140	1200	1205	1230	1230	1280
C	мм	810	910	965	1010	1050	1075	1075
D (подключение к дымоходу)	мм	160	180	200	200	200	250	250
E	мм	940	1040	1072	1120	1172	1225	1225
F	мм	290	295	305	305	310	315	315
G	мм	305	305	315	315	315	320	320
H	мм	1050	1145	1200	1245	1285	1340	1340
D1 (подключение к отоплению)	∅	1″	1″	5/4″	5/4″	5/4″	6/4″	6/4″
D2	∅	1″	1″	5/4″	5/4″	5/4″	6/4″	6/4″
D3	∅	1/2″	1/2″	1/2″	1/2″	1/2″	3/4″	3/4″
D4, D5, D7, D8	∅	1/2″	1/2″	1/2″	1/2″	1/2″	1/2″	1/2″
D6	∅	3/4″	3/4″	3/4″	3/4″	3/4″	3/4″	3/4″
Масса пустого	кг	240	332	375	422	465	527	565
Тип системы дымоотведения		B23 – B23P						

ТВЕРДОТОПЛИВНЫЙ КОТЕЛ **«FK»**

- **Автоматическая работа котла**
  автоматизированная работа без постоянного присутствия пользователя
- **Универсальность по топливу**
  уголь, дрова, древесные пеллеты, биомасса
- **Превосходное решение для работы на угле**
  особое строение теплообменника для качественного сгорания
- **Герметичный загрузочный люк**
  фронтальная и вертикальная загрузка топлива
- **Комфортная загрузка топливом**
  система, предотвращающая попадание дыма в помещение
- **Модуляция мощности**
  адаптирование мощности котла к текущим условиям системы отопления
- **Увеличенное время работы на одной загрузке топливом**
- **Высокая эффективность среди аналогов**
  КПД, до 90%
  большая поверхность теплообмена
  3-хходовая камера сгорания
  наличие турбулизаторов, увеличивающих теплообмен
- **Устойчивость к отложениям пепла**
  вертикальные конвективные поверхности
- **Система защиты от перегрева**
  вспомогательная система на основе встроенного теплообменника
- **Долгий ресурс службы**
  увеличенная толщина стенок 5 мм
- **Высокая экологичность**
  точное дозирование воздуха для горения и режим пониженной теплогенерации

Код	Наименование
00007960	FK1
00007961	FK2
00007962	FK3
00008871	FK4

ТЕХНИЧЕСКИЕ ХАРАКТЕРИСТИКИ

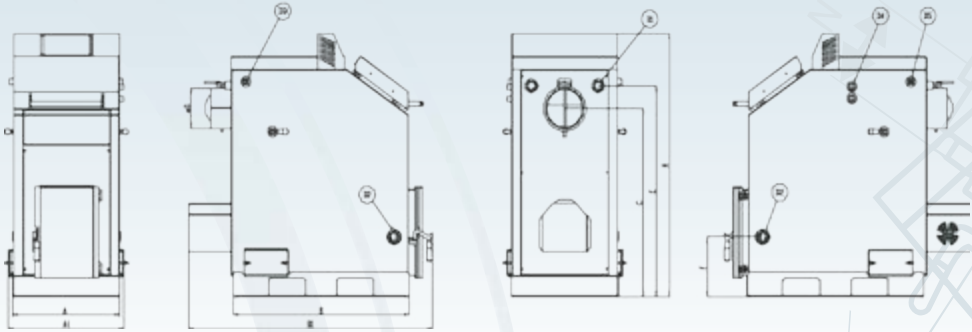

НАИМЕНОВАНИЕ		FK1	FK2	FK3	FK4
Вид топлива	тип	дрова / древесные пеллеты / биомасса			
Полезная мощность	кВт	15 / 23	25 / 33	33 / 40	40 / 49,5
КПД при 100%-ной нагрузке (при 85/65°C)	%	>85	>85	>85	>85
Макс. рабочее давление	бар	3	3	3	3
Макс. испытательное давление	бар	4,5	4,5	4,5	4,5
Рабочие температуры	°C	+60...+85	+60...+85	+60...+85	+60...+85
Объем теплоносителя	л	55	72	87	100
Минимальная тяга в дымоходе	Па	17	18	20	22
Размеры **A**	мм	458	528	578	668
A1	мм	516	566	626	686
B	мм	790	885	955	965
B1	мм	1164	1260	1326	1326
C	мм	810	910	965	1010
D (подключение к дымоходу)	∅ мм	160	180	200	200
E	мм	940	1040	1072	1125
F	мм	290	295	305	305
H	мм	1205	1285	1340	1395
D1 (подключение к отоплению)	∅	1″	1″	5/4″	5/4″
D2	∅	1″	1″	5/4″	5/4″
D3, D4, D5,	∅	1/2″	1/2″	1/2″	1/2″
Масса пустого	кг	282	374	428	437
Подключение электропитания		~ 230 В / 50 Гц			
Тип системы дымоотведения		B23 – B23P			

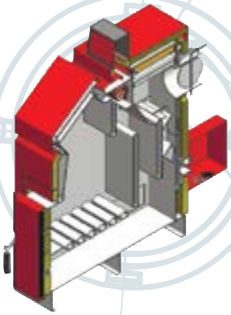

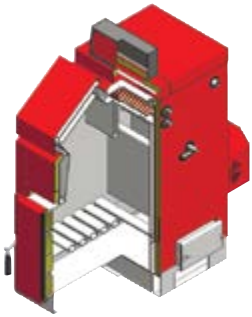

ПЕЛЛЕТНЫЙ КАМИН **«BIOlux»**

- **Новый дизай 2016 года!**
- **Автоматическая работа котла**
  автоматизированная работа без постоянного присутствия пользователя
- **Модуляция мощности**
  адаптирование мощности к текущим условиям системы отопления
- **Автоматический электророзжиг**
- **Устойчивость к загрязнению**
  вертикальные конвективные поверхности
- **Долгий ресурс службы**
  увеличенная толщина стенок 5 мм
- **Усовершенствованная система безопасности**
  наличие датчика тяги, контроль перегрева
- **Система защиты от перегрева**
  вспомогательная система на основе встроенного теплообменника
- **Высокая экологичность**
  точное дозирование воздуха для горения и режим пониженной теплогенерации
- **Улучшенная комплектация**
  автоматика управления, вытяжной вентилятор, циркуляционный насос, расширительный бак, предохранительный клапан, воздухоотводчик, датчик тяги

Код	Наименование
00016011	BIOlux

ТЕХНИЧЕСКИЕ ХАРАКТЕРИСТИКИ

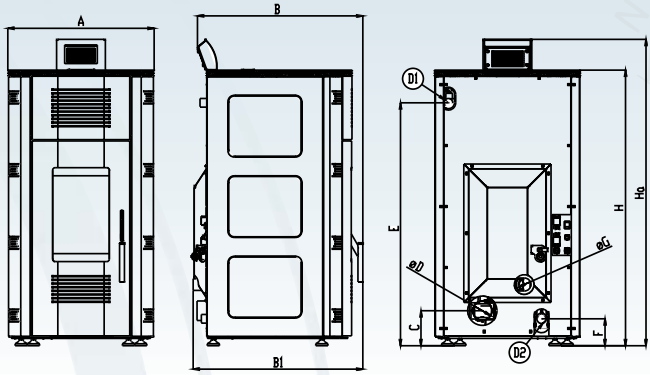

НАИМЕНОВАНИЕ		BIOlux
Вид топлива	тип	древесные пеллеты
Тепловая мощность водяного контура	кВт	18,7
Тепловая мощность воздушного контура	кВт	1,3
КПД при 100%-ной нагрузке (при 85/65°C)	%	93%
Макс. рабочее давление	бар	2,5
Макс. испытательное давление	бар	4,5
Рабочие температуры	°C	+60...+85
Объем теплоносителя	л	38
Объем расширительного бака	л	10
Объем штатного бункера	л	60
Допустимый диаметр пеллет	мм	6-8
Необходимая тяга в дымоходе	Па	12
Размеры **A**	мм	600
B	мм	678
B1	мм	696
C	мм	133,5
D	∅ мм	80
E	мм	986
F	мм	100
G (подвод воздуха для горения)	∅	50
H	мм	1120
Ha	мм	1305
D1 (подача теплоносителя)	∅	1″
D2 (возврат теплоносителя)	∅	1″
Масса пустого	кг	267
Подключение электропитания		~ 230 В / 50 Гц
Тип системы дымоотведения		B23 – B23P

ТВЕРДОТОПЛИВНЫЙ КОТЕЛ **«R»**

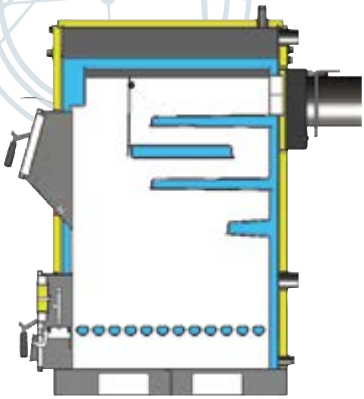

- **Возможна работа на природном газу или жидком топливе**
  при установке газовой или жидкотопливной горелки
- **Герметичный загрузочный люк**
  фронтальная и вертикальная загрузка топлива
- **Высокая эффективность среди аналогов**
  КПД, до 80%
  большая поверхность теплообмена
  3-хходовая камера сгорания
- **Система защиты от перегрева**
  вспомогательная система на основе встроенного теплообменника
- **Долгий ресурс службы**
  увеличенная толщина стенок до 6 мм
- **Универсальность по топливу**
  торфяные брикеты, дрова, гранулированный уголь, древесные отходы, щепа дерева и другая биомасса
- **Электронезависим**
  не требует подключения к электросети

Код	Наименование
00003143	R65
00003154	R80
00003166	R100
00003176	R120
00003178	R140
00003103	R170
00003106	R200
00003119	R250

ТЕХНИЧЕСКИЕ ХАРАКТЕРИСТИКИ

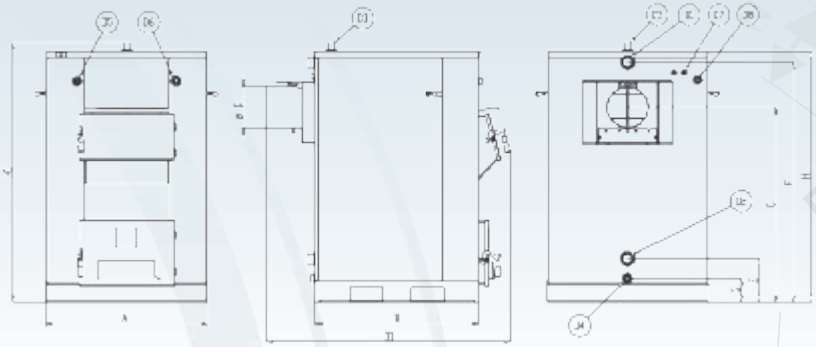

НАИМЕНОВАНИЕ		R65	R80	R100	R120	R140	R170	R200	R250
Вид топлива	тип	торф. брикеты / дрова / биомасса							
Полезная мощность	кВт	65	80	100	120	140	170	200	250
КПД при 100%-ной нагрузке (при 85/65°C)	%	80	80	80	80	80	80	80	80
Макс. рабочее давление	бар	3	3	3	3	3	3	3	3
Макс. испытательное давление	бар	4,5	4,5	4,5	4,5	4,5	4,5	4,5	4,5
Рабочие температуры	°C	+60...+90	+60...+90	+60...+90	+60...+90	+60...+90	+60...+90	+60...+90	+60...+90
Объем теплоносителя	л	128	160	190	220	300	395	507	550
Минимальная тяга в дымоходе	Па	23	26	29	34	36	47	50	54
Размеры **A**	мм	688	766	808	878	976	960	1070	1200
B	мм	825	882	872	924	992	1156	1270	1400
B1	мм	1275	1320	1340	1420	1500	1670	1800	1935
C	мм	1080	1130	1175	1160	1175	1295	1300	1440
D (подключение к дымоходу)	∅ мм	180	200	200	200	250	250	300	350
E	мм	732	510	556	456	260	314	291	450
F	мм	1286	1332	1421	1414	1447	1544	1600	1763
G	мм	140	140	140	140	140	150	150	120
H	мм	1366	1420	1491	1482	1515	1640	1700	1870
H1	мм	1380	1433	1541	1535	1570	1721	1792	1960
D1, D2	∅	6/4″	6/4″	2″	2″	2″	DN80 NP6	DN80 NP6	DN80 NP6
D3	∅	3/4″	3/4″	3/4″	3/4″	3/4″	DN32 NP16	DN32 NP16	DN32 NP16
D4, D6	∅	3/4″	3/4″	3/4″	3/4″	3/4″	3/4″	3/4″	3/4″
D5, D7, D8	∅	1/2″	1/2″	1/2″	1/2″	1/2″	1/2″	1/2″	1/2″
Масса пустого	кг	379	491	538	607	687	988	1140	1620
Тип системы дымоотведения		B23 – B23P							

ТВЕРДОТОПЛИВНЫЙ КОТЕЛ **«R350-R500»**

- **Модуляция мощности (опционально)**
  при установке «Циклона»:
  котел получает возможность модулировать тепловую мощность
  снижаются требования к размерам дымохода
- **Герметичный загрузочный люк**
  фронтальная загрузка топлива
- **Высокая эффективность среди аналогов**
  КПД более 80%
  3-хходовая камера сгорания
- **Система защиты от перегрева**
  вспомогательная система на основе встроенного теплообменника
- **Долгий ресурс службы**
  увеличенная толщина стенок до 8 мм
- **Универсальность по топливу**
  торфяные брикеты, гранулированный уголь, древесные отходы, щепа дерева и другая биомасса габариты камеры позволяют загружать дрова до 1 м

Код	Наименование
00013245	R350
00013146	R500

АКСЕССУАРЫ

Необходимо иметь ввиду, что аксессуары для котла заказываются вместе с котлом

- Комплект удаления зольных частиц «Cyclon»

ТЕХНИЧЕСКИЕ ХАРАКТЕРИСТИКИ

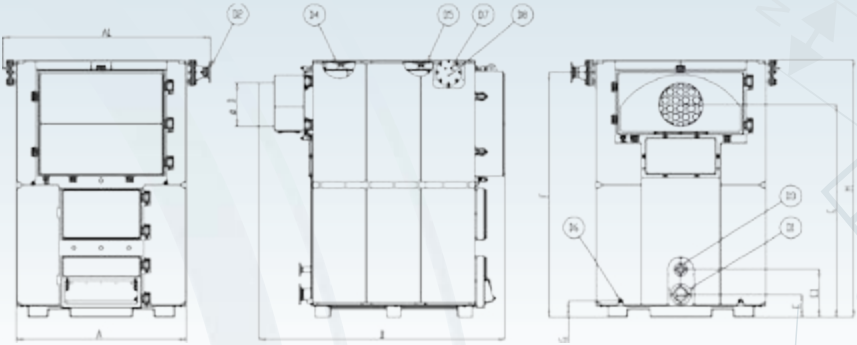

НАИМЕНОВАНИЕ		R350	R500
Вид топлива	тип	торф. брикеты / дрова / биомасса	
Полезная мощность	кВт	350	500
КПД при 100%-ной нагрузке (при 85/65°C)	%	80	80
Макс. рабочее давление	бар	3	3
Макс. испытательное давление	бар	4,5	4,5
Рабочие температуры	°C	+60...+90	+60...+90
Объем теплоносителя	л	1750	2500
Минимальная тяга в дымоходе	Па	54	54
Размеры **A**	мм	1486	1726
A1	мм	1864	2115
B	мм	2432	2500
C	мм	1865	2160
D (подключение к дымоходу)	∅ мм	350	450
E	мм	236	236
E1	мм	486	486
F	мм	2122	2485
G	мм	166	166
H	мм	2270	2618
D1, D2	∅	DN80 NP6	DN100 NP6
D3, D4, D5,	∅	DN40 NP16	DN50 NP16
D6	∅	1″	1″
D7, D8	∅	1/2″	1/2″
Масса пустого	кг	3120	3840
Подключение электропитания		~ 230 В / 50 Гц	
Тип системы дымоотведения		B23 – B23P	

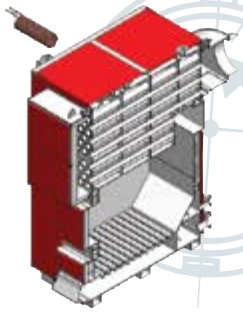

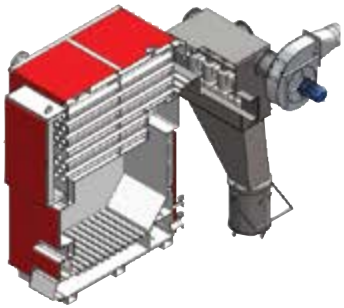

Котел с комплектом «Cyclone»

ТВЕРДОТОПЛИВНЫЙ КОТЕЛ **«С»**

- **Возможна работа на природном газу или жидком топливе**
  при установке газовой или жидкотопливной горелки
- **Герметичный загрузочный люк**
  фронтальная и вертикальная загрузка топлива
- **Высокая эффективность среди аналогов**
  КПД, до 80%
  большая поверхность теплообмена
  3-хходовая камера сгорания
- **Система защиты от перегрева**
  вспомогательная система на основе встроенного теплообменника
- **Долгий ресурс службы**
  увеличенная толщина стенок 5 мм
- **Универсальность по топливу**
  уголь, дрова, древесные отходы, щепа дерева и другая биомасса
- **Электронезависим**
  не требует подключения к электросети

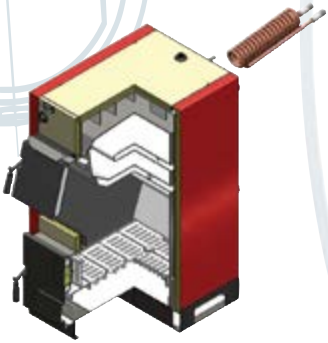

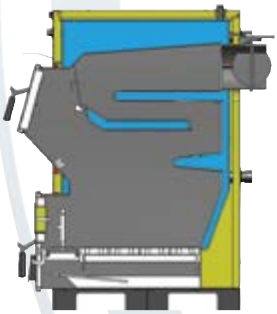

Код	Наименование
00003955	C25
00003098	C33
00003111	C40
00003124	C50

ТЕХНИЧЕСКИЕ ХАРАКТЕРИСТИКИ

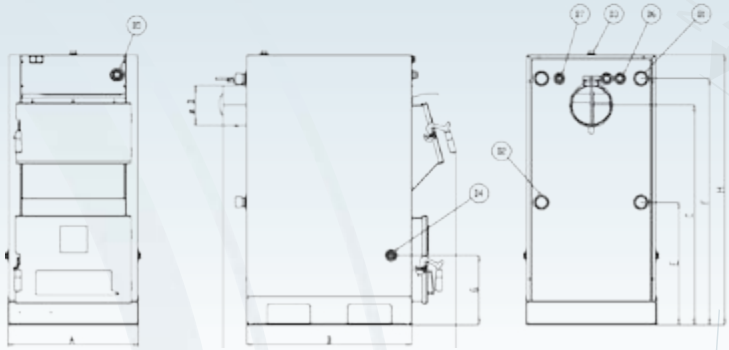

НАИМЕНОВАНИЕ			C25	C33	C40	C50
Вид топлива		тип	уголь / дрова / древесные отходы / гранулированный уголь / биомасса			
Полезная мощность		кВт	25	33	40	50
КПД при 100%-ной нагрузке (при 85/65°C)		%	80	80	80	80
Макс. рабочее давление		бар	3	3	3	3
Макс. испытательное давление		бар	4,5	4,5	4,5	4,5
Рабочие температуры		°C	+60...+90	+60...+90	+60...+90	+60...+90
Объем теплоносителя		л	68	88	105	153
Минимальная тяга в дымоходе		Па	20	20	20	25
Размеры	**A**	мм	486	594	644	708
	B	мм	685	755	755	770
	B1	мм	990	1063	1063	1085
	C	мм	1000	1000	1000	1010
	D (подключение к дымоходу)	∅ мм	180	180	180	200
	E	мм	555	555	555	624
	F	мм	1117	1117	1117	1256
	G	мм	296	315	315	256
	H	мм	1230	1230	1230	1240
	D1, D2	∅	1″	5/4″	5/4″	5/4″
	D3, D4, D6, D7	∅	1/2″	1/2″	1/2″	1/2″
	D5	∅	3/4″	3/4″	3/4″	3/4″
Масса пустого		кг	262	336	353	409
Тип системы дымоотведения			B23 – B23P			

ТВЕРДОТОПЛИВНЫЙ КОТЕЛ-ПЛИТА **«ETAZ 20»**

- **Котел-плита на древесном топливе**
  дрова или древесные брикеты
- **Многофункциональность**
  отопление помещения и приготовление пищи
- **Долгий ресурс службы**
  увеличенная толщина стенок теплообменника 4 мм
  толщина стали поверхности для приготовления еды 7 мм
- **Электронезависим**
  не требует подключения к электросети
- **Современный дизайн**

НАИМЕНОВАНИЕ		ETAZ 20
Вид топлива	тип	дрова / древесные брикеты
Общ. полезная мощность (в совокупности с воздушным нагревом)	кВт	до 20
Полезная мощность для водяного отопления	кВт	17
Макс. рабочее давление	бар	3
Макс. испытательное давление	бар	4,5
Рабочие температуры	°C	+60...+90
Объем теплоносителя	л	25
Минимальная тяга в дымоходе	Па	17
Размеры **A** (ширина)	мм	470
B (глубина)	мм	650
D (подключение к дымоходу)	∅ мм	130
H (высота)	мм	855
Масса пустого	кг	147
Тип системы дымоотведения		B23 – B23P

Принципиальная монтажная схема

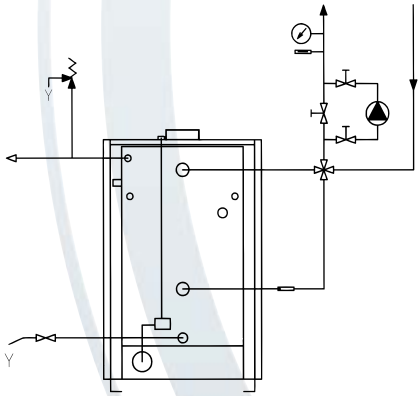

Код	Наименование
00003182	ETAZ 20

ТВЕРДОТОПЛИВНЫЙ КОТЕЛ-ПЛИТА **«ETAZ C25»**

- **Котел-плита на древесном топливе**
  дрова или древесные брикеты
- **Многофункциональность**
  отопление помещения
  варочная поверхность для приготовления пищи
- **Духовой шкаф**
- **Долгий ресурс службы**
  увеличенная толщина стенок теплообменника 4 мм
  толщина стали поверхности для приготовления еды 7 мм
- **Электронезависим**
  не требует подключения к электросети
- **Современный дизайн**

НАИМЕНОВАНИЕ		ETAZ C25
Вид топлива	тип	дрова / древесные брикеты
Общ. полезная мощность (в совокупности с воздушным нагревом)	кВт	до 25
Полезная мощность для водяного отопления	кВт	17
Макс. рабочее давление	бар	3
Макс. испытательное давление	бар	4,5
Рабочие температуры	°C	+60...+90
Объем теплоносителя	л	25
Минимальная тяга в дымоходе	Па	17
Размеры **A** (ширина)	мм	1080
B (глубина)	мм	600
D (подключение к дымоходу)	∅ мм	145
H (высота)	мм	850
Масса пустого	кг	240
Тип системы дымоотведения		B23 – B23P

Код	Наименование
00007418	ETAZ C25

Принципиальная монтажная схема

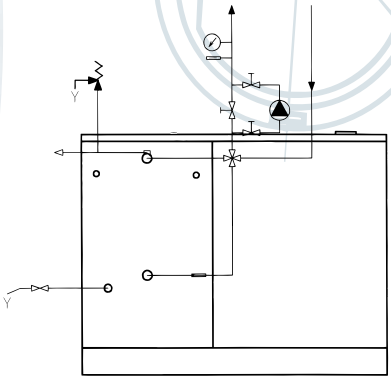

Radijator INŽENJERING

БУФЕРНАЯ ЕМКОСТЬ **«AK / AK-B / AK-S / AK-BS»**

- **Эффективное устройство для накопления и распределения тепловой энергии**
- **Универсальность монтажа**
  восемь патрубков для подключения к системе отопления и четыре гильзы для температурных датчиков на разных уровнях
- **Широкий модельный ряд**
  для специального применения предлагаются модели со встроенным бойлером из нержавеющей стали для нагрева санитарной воды и дополнительным трубчатым теплообменником
- **Корпус из металлических панелей**
  по индивидуальному заказу возможна поставка буферной емкости в мягком, съемном кожухе
- **Минимальные потери тепла**
  пенополиуретановая теплоизоляция толщиной до 50 мм
- **Подключение в каскад**

Модификации:

AK - буферная емкость

AK-S - буферная емкость с дополнительным теплообменником

AK-B - буферная емкость с дополнительным бойлером

AK-BS - буферная емкость с дополнительным теплообменником и бойлером

Код	Наименование
00008875	AK 500
00013167	AK-S 500
00013166	AK-B 500
00013168	AK-BS 500
00008876	AK 800
00013034	AK-S 800
00013032	AK-B 800
00013033	AK-BS 800

Код	Наименование
00008877	AK 1000
00013035	AK-S 1000
00012784	AK-B 1000
00013031	AK-BS 1000
00008878	AK 2000
00013170	AK-S 2000
00013169	AK-B 2000
00013171	AK-BS 2000

ТЕХНИЧЕСКИЕ ХАРАКТЕРИСТИКИ

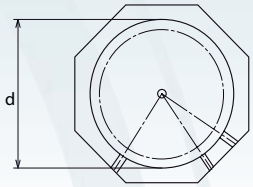

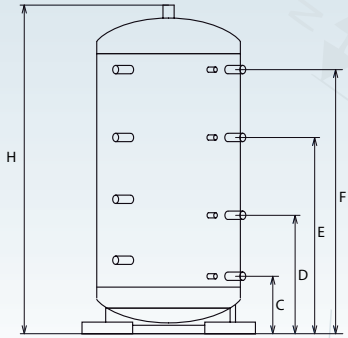

НАИМЕНОВАНИЕ			АК 500	АК 800	АК 1000	АК 2000
Общий объем		л	500	800	1000	2000
Присоединение тепловых контуров [F]		∅	1″1/4	1″1/4	1″1/4	1″1/4
Патрубок для гильзы датчика [F]		∅	1/2″	1/2″	1/2″	1/2″
Макс. рабочее давление		бар	5	5	5	5
Макс. испытательное давление		бар	7	7	7	7
Максимальная рабочая темп.		°C	+95	+95	+95	+95
Объем встроенного бойлера (модели **AK-B, AK-BS**)		л	100	100	100	100
Длина трубчатого теплообменника (модели **AK-S, AK-BS**)		м	24	24	32	32
Присоединение контура ГВС (модели **AK-B, AK-BS**)		∅	3/4″	3/4″	3/4″	3/4″
Присоединение трубчатого теплообм. (модели **AK-S, AK-BS**)		∅	1″	1″	1″	1″
Размеры	**d**	мм	650	800	800	нд
	H	мм	1790	1840	2210	2438
	C	мм	340	360	360	нд
	D	мм	705	725	725	нд
	E	мм	1125	1145	1145	нд
	F	мм	1480	1510	1510	2392
Масса пустого		кг	158	218	278	753

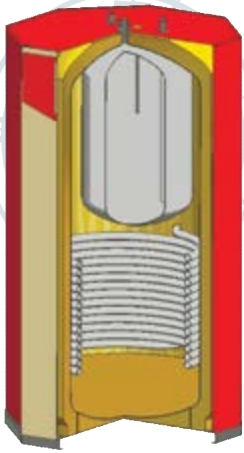

Буферная емкость AK-BS

Официальный представитель в России
ООО «ЭйСиВи Рус»
109129, Россия
Москва, ул. 8-ая Текстильщиков, д.11
tel. (499) 272 1965
www.woodboilers.ru

Производитель оставляет за собой право вносить изменения в характеристики оборудования без предварительного уведомления.
Информационная продукция. 10/2015